Dessiccateur MA R

Les solutions avancées et haute qualité de mesures dans le processus de séchage et dans le processus de l'analyse d'humidité.





Interfaces de communication



Grand écran LCD avec la ligne d'information de texte

Fonctions et possibilités

- Analyse d'humidité
- Profils de séchage
- Procédures BPL
- Unités interchangeables
- Menu multilingue
- Détermination de masse sèche

Caractéristique

Précision de mesures et efficacité de travail
Les paramètres parfaites de mesures et la grande efficacité de travail rend possible l'utilisation des dessiccateurs MA 3Y dans les différents processus de la détermination d'humidité.

Précision de la mesure de masse et l'optimalisation de la température de séchage
La commande intelligente du fonctionnement des éléments chauffants garantit la température optimale de séchage, la vitesse et la précision de mesure, ainsi que le temps court d'analyse et de répétabilité dans une série de mesures. Les nombreux profils de séchage offrent les différents façons de l'obtention de la température de consigne.

Haute lisibilité et disposition claire d'informations
Le grand afficheur LCD assure la présentation lisible du résultat de pesage, l'affichage des communiqués liés au processus de séchage et des pictogrammes signalisant les fonctions actives du mode de travail.

Accès rapide aux fonctions choisies
Les touches d'accès rapide sur le terminal de balance permettent la mise en marche de la fonction choisie par un clic. De plus, l'utilisateur lui-même peut attribuer la fonction choisie aux certaines touches.

Bases de données comme le soutien des processus de séchage
La possibilité de l'enregistrement dans la base de données des informations sur les échantillons et sur les paramètres de séchage améliore la gestion des processus de mesure et augmente la commodité d'utilisation.

Spécifications techniques

	MA 50/1.R	MA 50.R
Capacité maximale [Max]	50 g	50 g
Précision de lecture [d]	0,1 mg	1 mg
Étendue de tare	–50 g	–50 g
Masse maximale de l'échantillon	50 g	50 g
Étendue de la température de séchage	max. 160 °C, max. 250 °C (en option)*	max. 160 °C, max. 250 °C (en option)*
Précision de la lecture d'humidité	0,0001%	0,001%
Répétabilité d'humidité	0,05% (l'échantillon environ 2 g), 0,01% (l'échantillon environ 10 g)	0,05% (l'échantillon environ 2 g), 0,01% (l'échantillon environ 10 g)
Ajustage	externe	externe
Afficheur	LCD (rétroéclairé)	LCD (rétroéclairé)
Clavier	14 touches	14 touches
Élément de chauffage	lampe infrarouge lampe à halogene (en option)** élément chauffant en métal (en option)**	lampe infrarouge lampe à halogene (en option)** élément chauffant en métal (en option)**
Bases de données	6	6
Façon de séchage	standardisée, rapide, par étapes, douce	standardisée, rapide, par étapes, douce
Options de la terminaison de séchage	manuelles, automatiques, temporelles, définissables	manuelles, automatiques, temporelles, définissables
Fonctions supplémentaires	Identification de l'échantillon	Identification de l'échantillon
USB-A	1	1
USB-B	1	1
RS 232	1	1
Connexion sans fil (en option)***	802.11 b/g/n	802.11 b/g/n
Alimentation	230 V	230 V
Prise de courant	4 W (pendant le pesage) et max 450 W (pendant le séchage)	4 W (pendant le pesage) et max 450 W (pendant le séchage)
Puissance de l'élément chauffant	450 W	450 W
Température de travail	+10 ÷ +40 °C	+10 ÷ +40 °C
Humidité relative de l'air ***	40 ÷ 80%	40 ÷ 80%
Température de transport et de stockage	–20 ÷ +50 °C	–20 ÷ +50 °C
Hauteur maximale de l'échantillon d'essai	h= 20 mm	h= 20 mm
Dimensions de l'appareil	ø 90 mm, h= 8 mm	ø 90 mm, h= 8 mm
Dimensions de l'appareil	333 × 206 × 190 mm	333 × 206 × 190 mm
Masse nette	4,8 kg	4,8 kg
Masse brute	6,3 kg	6,3 kg
Dimensions de colis	470 × 380 × 336 mm	470 × 380 × 336 mm

* la réalisation en option du dessiccateur avec la lampe halogène – la température max 250° C
** la réalisation en option du dessiccateur avec l'élément choisi chauffant: avec la lampe halogène – la version WH ou avec l'élément chauffant en métal – la version NS
*** la réalisation en option du dessiccateur avec le module Connexion sans fil
**** les conditions sans condensation

	MA 110.R	MA 210.R
Capacité maximale [Max]	110 g	210 g
Précision de lecture [d]	1 mg	1 mg
Étendue de tare	–110 g	–210 g
Masse maximale de l'échantillon	110 g	210 g
Étendue de la température de séchage	max. 160 °C, max. 250 °C (en option)*	max. 160 °C, max. 250 °C (en option)*
Précision de la lecture d'humidité	0,0001%	0,001%
Répétabilité d'humidité	0,05% (l'échantillon environ 2 g), 0,01% (l'échantillon environ 10 g)	0,05% (l'échantillon environ 2 g), 0,01% (l'échantillon environ 10 g)
Ajustage	externe	externe
Afficheur	LCD (rétroéclairé)	LCD (rétroéclairé)
Clavier	14 touches	14 touches
Élément de chauffage	lampe infrarouge lampe à halogene (en option)** élément chauffant en métal (en option)**	lampe infrarouge lampe à halogene (en option)** élément chauffant en métal (en option)**
Bases de données	6	6
Façon de séchage	standardisée, rapide, par étapes, douce	standardisée, rapide, par étapes, douce
Options de la terminaison de séchage	manuelles, automatiques, temporelles, définissables	manuelles, automatiques, temporelles, définissables
Fonctions supplémentaires	Identification de l'échantillon	Identification de l'échantillon
USB-A	1	1
USB-B	1	1
RS 232	1	1
Connexion sans fil (en option)***	802.11 b/g/n	802.11 b/g/n
Alimentation	230 V	230 V
Prise de courant	4 W (pendant le pesage) et max 450 W (pendant le séchage)	4 W (pendant le pesage) et max 450 W (pendant le séchage)
Puissance de l'élément chauffant	450 W	450 W
Température de travail	+10 ÷ +40 °C	+10 ÷ +40 °C
Humidité relative de l'air ***	40 ÷ 80%	40 ÷ 80%
Température de transport et de stockage	–20 ÷ +50 °C	–20 ÷ +50 °C
Hauteur maximale de l'échantillon d'essai	h= 20 mm	h= 20 mm
Dimensions de l'appareil	ø 90 mm, h= 8 mm	ø 90 mm, h= 8 mm
Dimensions de l'appareil	333 × 206 × 190 mm	333 × 206 × 190 mm
Masse nette	4,8 kg	4,8 kg
Masse brute	6,3 kg	6,3 kg
Dimensions de colis	470 × 380 × 336 mm	470 × 380 × 336 mm

* la réalisation en option du dessiccateur avec la lampe halogène – la température max 250° C
** la réalisation en option du dessiccateur avec l'élément choisi chauffant: avec la lampe halogène – la version WH ou avec l'élément chauffant en métal – la version NS
*** la réalisation en option du dessiccateur avec le module Connexion sans fil
**** les conditions sans condensation

Dimensions

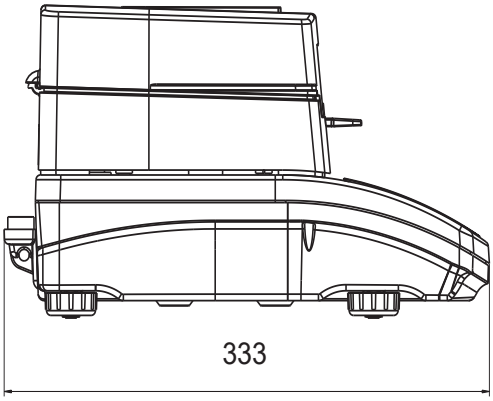

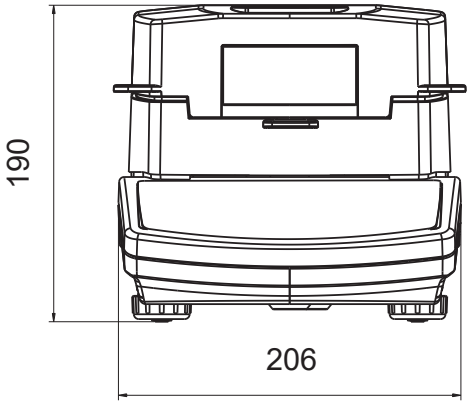

Équipement supplémentaire

Tables de balance
• tables antivibratoires pour balances de laboratoires

Pesage spécialisé
• le kit pour la détermination de la perméabilité de la vapeur d'eau

Conditions environnementales
• le thermomètre de contrôle GT105K-12/Z

Appareils périphériques
• l'imprimante matricielle Epson
• le lecteur de code-barres

Consommables
• les plateaux à une seule fois pour les dessiccateurs

Câbles, convertisseurs
• le câble RS-232 – P0108 (pour un ordinateur)
• le câble RS-232 – P0151 (pour l'imprimante Epson)

Logiciel dédié

Alibi Reader
• la collecte des mesures réalisées par les balances
• l'analyse statistique de mesures
• les diagrammes et les rapports personnalisés

Pilote Labview
• le service des balances RADWAG dans l'environnement LabView

E2R Dessiccateur
• la synchronisation des programmes de séchage
• l'aperçu en ligne du processus de séchage
• l'enregistrement des processus de séchage